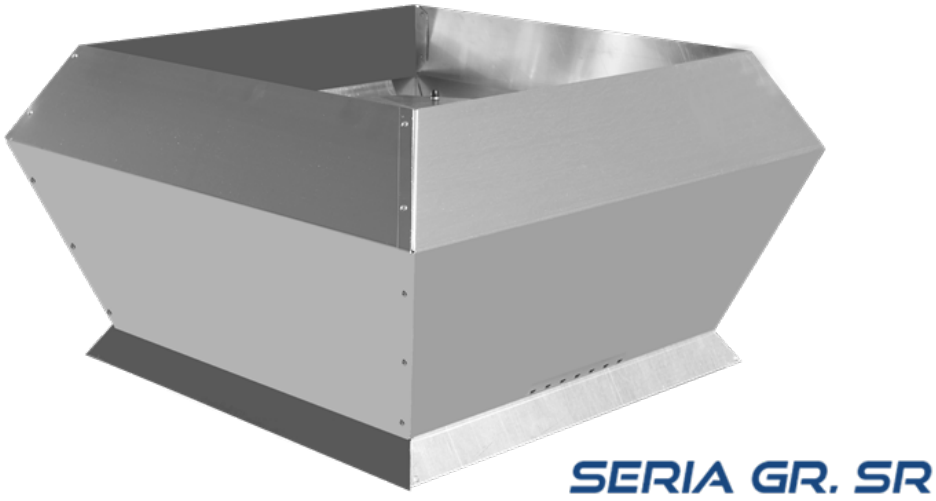

Wentylatory dachowe WDV – seria GR i SR

Wentylatory WDV spełniają wymagania UE dotyczące efektywności energetycznej wentylatorów i systemów wentylacyjnych. Wentylatory wyróżniają się sprawnością, wydajnością powietrza i rozszerzonymi możliwościami dostosowania wydajności powietrza i głośności pracy do bieżących potrzeb. Wentylatory WDV z pionowym wypływem powietrza mogą być stosowane w różnych miejscach wymagających stałej mechanicznie wymuszonej wymiany powietrza np. w halach produkcyjnych, magazynach, pawilonach handlowych, sklepach, biurach itp. Usuwane zużyte powietrze może być zanieczyszczone oparami i gazami korodującymi oraz zanieczyszczone pyłami w granicach dopuszczalnych przepisami ze względu na ochronę środowiska.

Opis produktu

Typoszeregi wentylatorów dachowych: **WDV** - wentylatory z pionowym wypływem powietrza w obudowie kwadratowej - 6 wielkości od 31 do 56; Wentylatory składają się z:

- wysokosprawnego wirnika o wysokiej wytrzymałości z wbudowanym silnikiem elektrycznym;
- obudowy wykonanej z blachy aluminiowej;
- podstawy wykonanej z blachy stalowej ocynkowanej.

Wentylatory są przystosowane do zamocowania na podstawach uniwersalnych PU lub podstawach uniwersalnych tłumiących PUT.

Warunki pracy

Seria **GR**

- (EC/J) jednofazowymi elektronicznie komutowanymi o klasie ochrony IP54 dla wielkości 31
- (EC/T) trójfazowymi elektronicznie komutowanymi o klasie ochrony IP55 dla wielkości 35; 40; 45; 50; 56

Seria **SR**

- (EC/J) jednofazowymi elektronicznie komutowanymi o klasie ochrony IP54 dla wielkości 31
- (EC/T) trójfazowymi elektronicznie komutowanymi o klasie ochrony IP54 dla wielkości 35; 40; 45; 50; 56

Wentylatory dachowe WDV z pionowym wypływem powietrza przeznaczone są do wentylacji hal produkcyjnych, magazynów, pawilonów handlowych, sklepów, biur oraz innych obiektów przemysłowych, usługowych i użyteczności publicznej. Urządzenia przeznaczone są do transportu powietrza oraz powietrza zawierającego typowe zanieczyszczenia występujące w instalacjach wentylacji ogólnej. Transportowane medium nie może zawierać substancji powodujących korozję elementów wentylatora ani uszkodzenie zastosowanych materiałów i powłok ochronnych.

ul. Lubelska 31, 08-500 Ryki
+48 81 883 56 00
info@juwent.com.pl

WDV-31-GR-EC/J

WYMIARY:

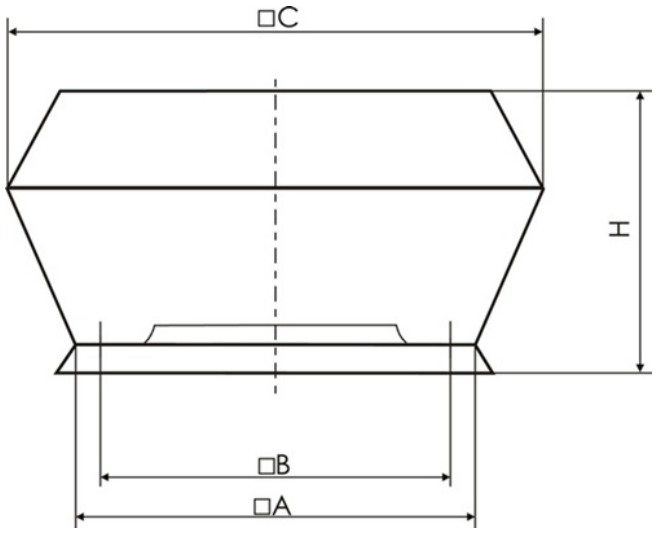

CHARAKTERYSTYKA:

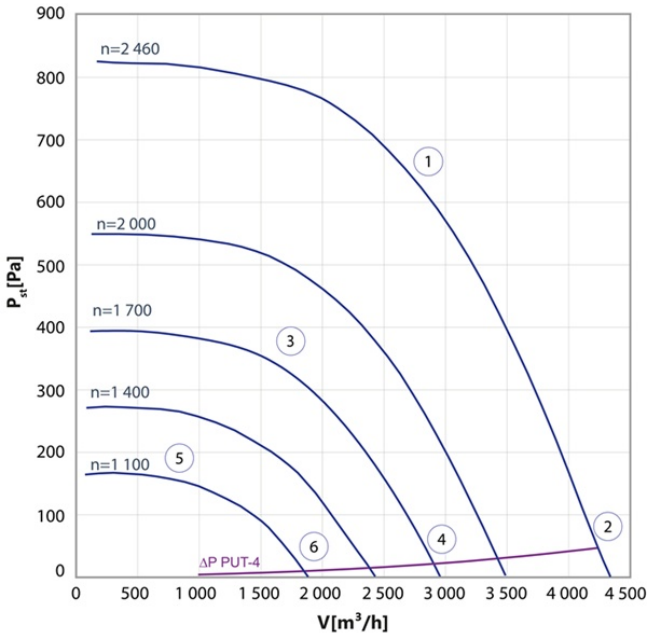

A [mm]	B [mm]	C [mm]	H [mm]	Masa [kg]
552	480	715	386	19,0

Typ silnika i wirnika	GR-31
Zasilanie	1~230V/50Hz
Moc silnika [kW]	0,78
Prąd [A]	3,9
Prędkość obrotowa [obr./min]	2 460
Temperatura maksymalna	+40
Zgodność z normami	ErP 2026, CE

Głośność pracy Lp [dB(A)]						
Punkt pracy	Od strony wylotu powietrza*		Od strony wlotu powietrza**			
			dla wentylatora na podstawie PU		dla wentylatora na podstawie PUT	
	R=1 m	R=5 m	R=1 m	R=5 m	R=1 m	R=5 m
1	65	51	66	60	54	48
2	70	56	71	65	59	53
3	59	45	60	54	48	42
4	60	46	61	55	49	43

JUWENT
ul. Lubelska 31, 08-500 Ryki
+48 81 883 56 00
info@juwent.com.pl

Głośność pracy Lp [dB(A)]						
Punkt pracy	Od strony wylotu powietrza*		Od strony wlotu powietrza**			
			dla wentylatora na podstawie PU		dla wentylatora na podstawie PUT	
	R=1 m	R=5 m	R=1 m	R=5 m	R=1 m	R=5 m
5	44	30	45	39	33	27
6	50	36	51	45	39	33

* Głośność w dB(A) – poziom ciśnienia akustycznego od strony wylotu powietrza, w polu swobodnym z uwzględnieniem współczynnika kierunkowego Q=2 i odległości od wentylatora podanych w tabeli.
** Głośność w dB(A) – poziom ciśnienia akustycznego od strony wlotu powietrza z uwzględnieniem zdolności pochłaniania pomieszczenia A=100 m2 , współczynnika kierunkowego Q=2 i odległości od wlotu powietrza podanych w tabeli.

ul. Lubelska 31, 08-500 Ryki
+48 81 883 56 00
info@juwent.com.pl

WDV-35-GR-EC/T

WYMIARY:

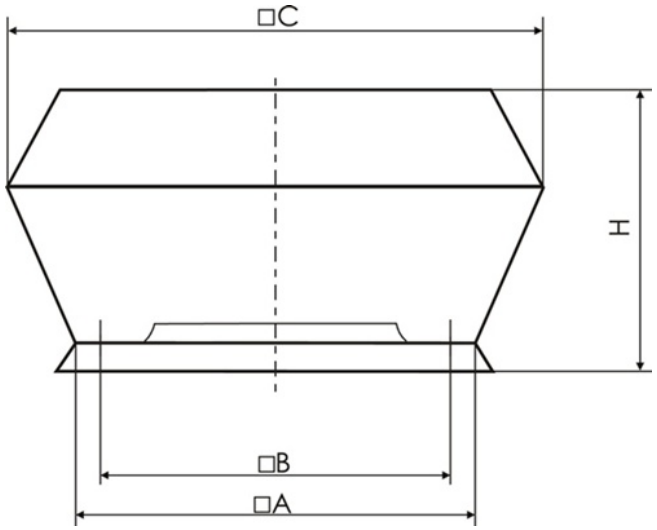

CHARAKTERYSTYKA:

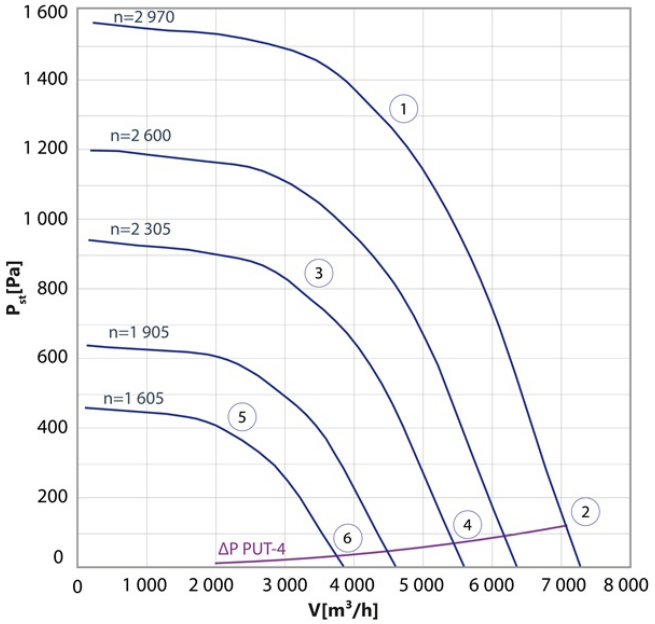

A [mm]	B [mm]	C [mm]	H [mm]	Masa [kg]
552	480	735	423	23,5

Typ silnika i wirnika	GR-35
Zasilanie	3~400V/50Hz
Moc silnika [kW]	2,5
Prąd [A]	4
Prędkość obrotowa [obr./min]	2 970
Temperatura maksymalna	+50
Zgodność z normami	ErP 2026, CE

Głośność pracy Lp [dB(A)]						
Punkt pracy	Od strony wylotu powietrza*		Od strony wlotu powietrza**			
			dla wentylatora na podstawie PU		dla wentylatora na podstawie PUT	
	R=1 m	R=5 m	R=1 m	R=5 m	R=1 m	R=5 m
1	72	58	73	67	61	55
2	80	66	81	75	69	63
3	66	52	67	61	55	49
4	73	59	74	68	62	56
5	57	43	58	52	46	40

JUWENT
ul. Lubelska 31, 08-500 Ryki
+48 81 883 56 00
info@juwent.com.pl

Głośność pracy Lp [dB(A)]						
Punkt pracy	Od strony wylotu powietrza*		Od strony wlotu powietrza**			
			dla wentylatora na podstawie PU		dla wentylatora na podstawie PUT	
	R=1 m	R=5 m	R=1 m	R=5 m	R=1 m	R=5 m
6	64	50	65	59	53	47

* Głośność w dB(A) – poziom ciśnienia akustycznego od strony wylotu powietrza, w polu swobodnym z uwzględnieniem współczynnika kierunkowego Q=2 i odległości od wentylatora podanych w tabeli.
** Głośność w dB(A) – poziom ciśnienia akustycznego od strony wlotu powietrza z uwzględnieniem zdolności pochłaniania pomieszczenia A=100 m2 , współczynnika kierunkowego Q=2 i odległości od wlotu powietrza podanych w tabeli.

ul. Lubelska 31, 08-500 Ryki
+48 81 883 56 00
info@juwent.com.pl

WDV-40-GR-EC/T

WYMIARY:

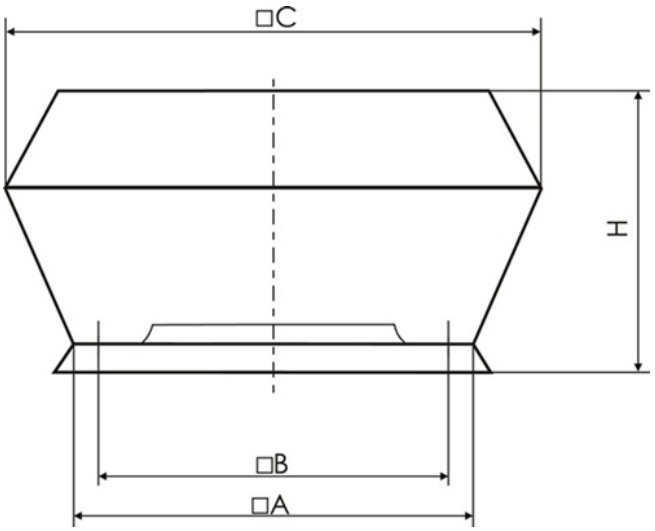

CHARAKTERYSTYKA:

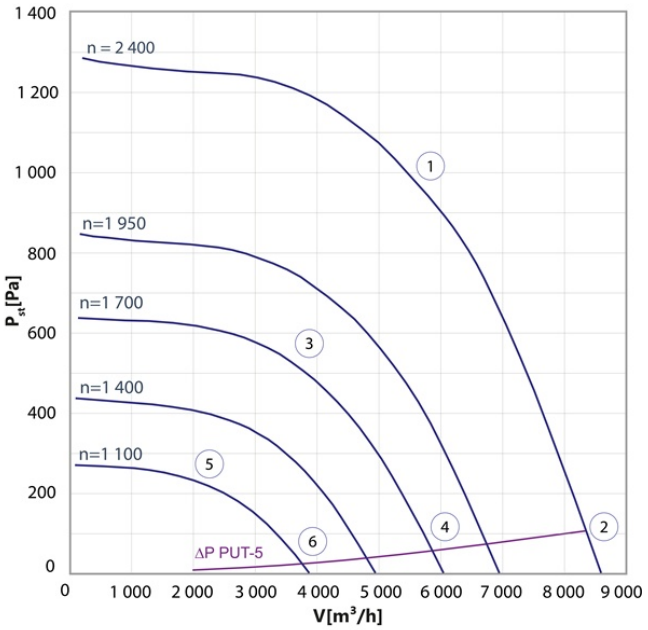

A [mm]	B [mm]	C [mm]	H [mm]	Masa [kg]
632	560	835	464	27,5

Typ silnika i wirnika	GR-40
Zasilanie	3~400V/50Hz
Moc silnika [kW]	2,4
Prąd [A]	3,9
Prędkość obrotowa [obr./min]	2400
Temperatura maksymalna	+40
Zgodność z normami	ErP 2026, CE

Głośność pracy Lp [dB(A)]						
Punkt pracy	Od strony wylotu powietrza*		Od strony wlotu powietrza**			
			dla wentylatora na podstawie PU		dla wentylatora na podstawie PUT	
	R=1 m	R=5 m	R=1 m	R=5 m	R=1 m	R=5 m
1	73	59	74	68	62	56
2	80	66	81	75	69	63
3	65	51	66	60	54	48
4	71	57	72	66	60	54

JUWENT
ul. Lubelska 31, 08-500 Ryki
+48 81 883 56 00
info@juwent.com.pl

Głośność pracy Lp [dB(A)]						
Punkt pracy	Od strony wylotu powietrza*		Od strony wlotu powietrza**			
			dla wentylatora na podstawie PU		dla wentylatora na podstawie PUT	
	R=1 m	R=5 m	R=1 m	R=5 m	R=1 m	R=5 m
5	49	35	50	44	38	32
6	60	46	61	55	49	43

* Głośność w dB(A) – poziom ciśnienia akustycznego od strony wylotu powietrza, w polu swobodnym z uwzględnieniem współczynnika kierunkowego Q=2 i odległości od wentylatora podanych w tabeli.
** Głośność w dB(A) – poziom ciśnienia akustycznego od strony wlotu powietrza z uwzględnieniem zdolności pochłaniania pomieszczenia A=100 m2 , współczynnika kierunkowego Q=2 i odległości od wlotu powietrza podanych w tabeli.

ul. Lubelska 31, 08-500 Ryki
+48 81 883 56 00
info@juwent.com.pl

WDV-45-GR-EC/T

WYMIARY:

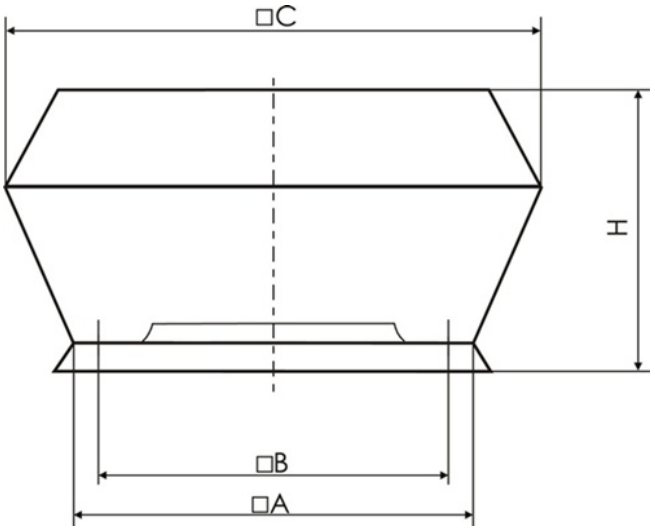

CHARAKTERYSTYKA:

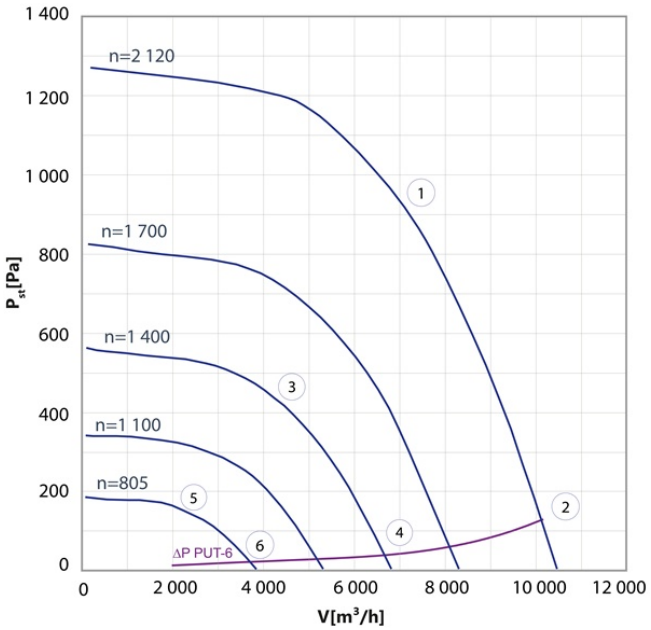

A [mm]	B [mm]	C [mm]	H [mm]	Masa [kg]
702	630	922	501	33,0

Typ silnika i wirnika	GR-45
Zasilanie	3~400V/50Hz
Moc silnika [kW]	2,9
Prąd [A]	4,8
Prędkość obrotowa [obr./min]	2 120
Temperatura maksymalna	+40
Zgodność z normami	ErP 2026, CE

Głośność pracy Lp [dB(A)]						
Punkt pracy	Od strony wylotu powietrza*		Od strony wlotu powietrza**			
			dla wentylatora na podstawie PU		dla wentylatora na podstawie PUT	
	R=1 m	R=5 m	R=1 m	R=5 m	R=1 m	R=5 m
1	73	59	74	68	62	56
2	81	67	82	76	70	64
3	62	48	63	57	51	45
4	76	62	77	71	65	59

JUWENT
ul. Lubelska 31, 08-500 Ryki
+48 81 883 56 00
info@juwent.com.pl

Głośność pracy Lp [dB(A)]						
Punkt pracy	Od strony wylotu powietrza*		Od strony wlotu powietrza**			
			dla wentylatora na podstawie PU		dla wentylatora na podstawie PUT	
	R=1 m	R=5 m	R=1 m	R=5 m	R=1 m	R=5 m
5	48	34	49	43	37	31
6	56	42	57	51	45	39

* Głośność w dB(A) – poziom ciśnienia akustycznego od strony wylotu powietrza, w polu swobodnym z uwzględnieniem współczynnika kierunkowego Q=2 i odległości od wentylatora podanych w tabeli.
** Głośność w dB(A) – poziom ciśnienia akustycznego od strony wlotu powietrza z uwzględnieniem zdolności pochłaniania pomieszczenia A=100 m2 , współczynnika kierunkowego Q=2 i odległości od wlotu powietrza podanych w tabeli.

ul. Lubelska 31, 08-500 Ryki
+48 81 883 56 00
info@juwent.com.pl

WDV-50-GR-EC/T

WYMIARY:

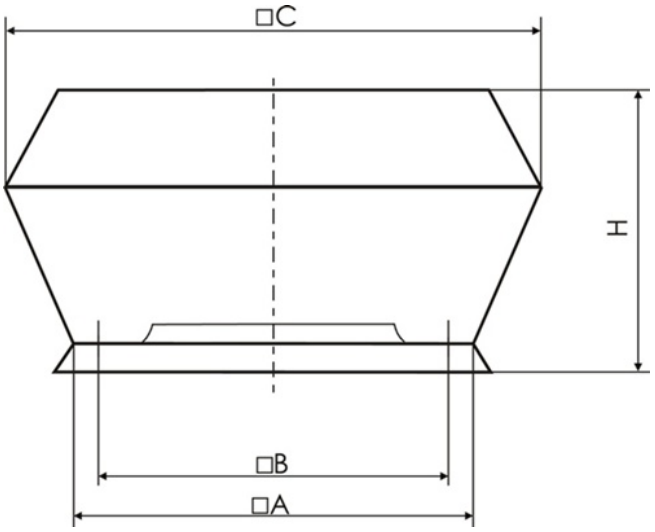

CHARAKTERYSTYKA:

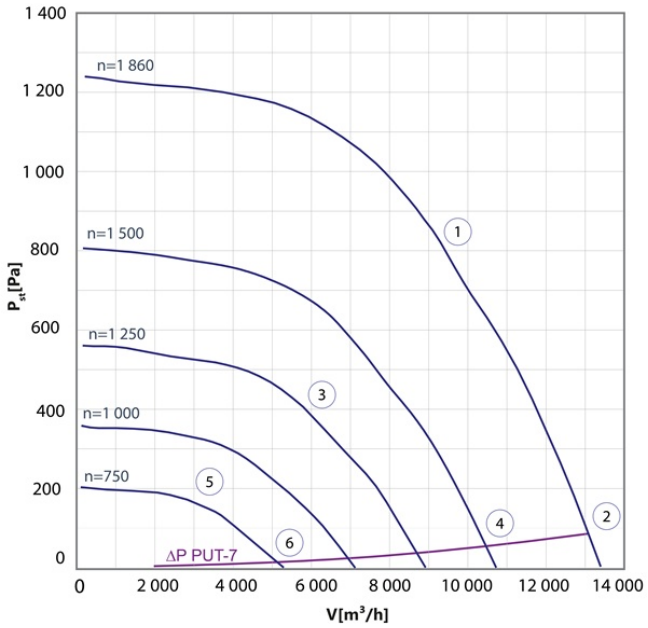

A [mm]	B [mm]	C [mm]	H [mm]	Masa [kg]
782	710	1032	563	48,0

Typ silnika i wirnika	GR-50
Zasilanie	3~400V/50Hz
Moc silnika [kW]	3,5
Prąd [A]	5,6
Prędkość obrotowa [obr./min]	1 860
Temperatura maksymalna	+55
Zgodność z normami	ErP 2026, CE

Głośność pracy Lp [dB(A)]						
Punkt pracy	Od strony wylotu powietrza*		Od strony wlotu powietrza**			
			dla wentylatora na podstawie PU		dla wentylatora na podstawie PUT	
	R=1 m	R=5 m	R=1 m	R=5 m	R=1 m	R=5 m
1	73	59	74	68	62	56
2	79	65	80	74	68	62
3	63	49	64	58	52	46
4	70	56	71	65	59	53
5	49	35	50	44	38	32

JUWENT
ul. Lubelska 31, 08-500 Ryki
+48 81 883 56 00
info@juwent.com.pl

Głośność pracy Lp [dB(A)]						
Punkt pracy	Od strony wylotu powietrza*		Od strony wlotu powietrza**			
			dla wentylatora na podstawie PU		dla wentylatora na podstawie PUT	
	R=1 m	R=5 m	R=1 m	R=5 m	R=1 m	R=5 m
6	55	41	56	50	44	38

* Głośność w dB(A) – poziom ciśnienia akustycznego od strony wylotu powietrza, w polu swobodnym z uwzględnieniem współczynnika kierunkowego Q=2 i odległości od wentylatora podanych w tabeli.
** Głośność w dB(A) – poziom ciśnienia akustycznego od strony wlotu powietrza z uwzględnieniem zdolności pochłaniania pomieszczenia A=100 m2 , współczynnika kierunkowego Q=2 i odległości od wlotu powietrza podanych w tabeli.

ul. Lubelska 31, 08-500 Ryki
+48 81 883 56 00
info@juwent.com.pl

WDV-56-GR-EC/T

WYMIARY:

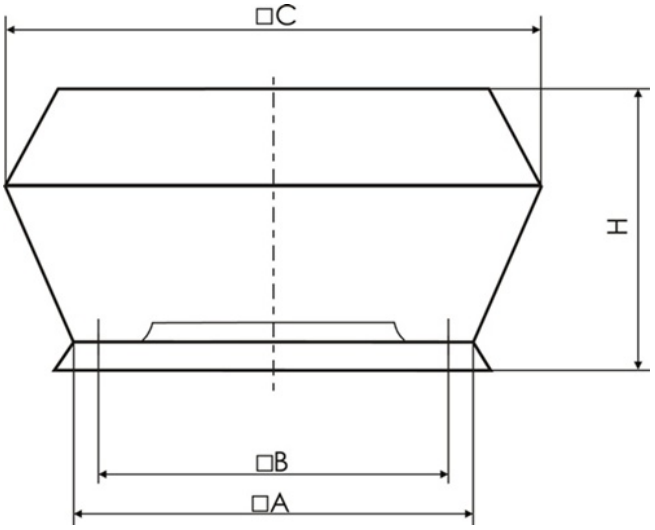

CHARAKTERYSTYKA:

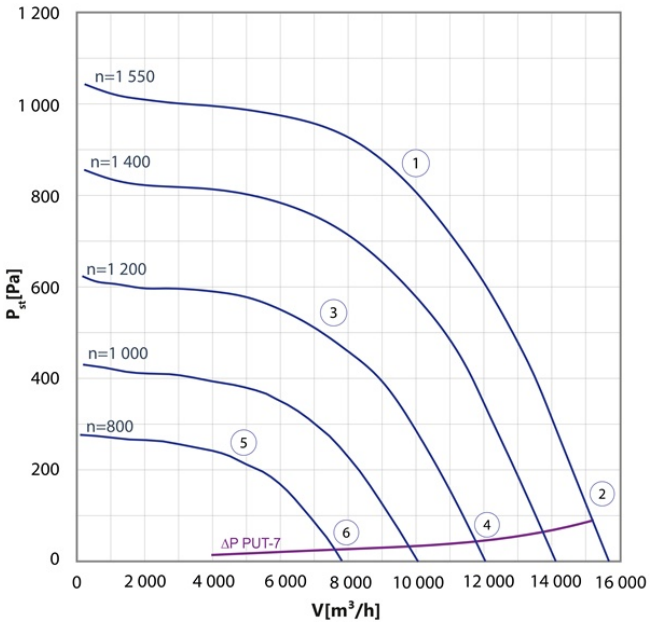

A [mm]	B [mm]	C [mm]	H [mm]	Masa [kg]
782	710	1060	620	53,0

Typ silnika i wirnika	GR-56
Zasilanie	3~400V/50Hz
Moc silnika [kW]	3,4
Prąd [A]	5,4
Prędkość obrotowa [obr./min]	1 550
Temperatura maksymalna	+45
Zgodność z normami	ErP 2026, CE

Głośność pracy Lp [dB(A)]						
Punkt pracy	Od strony wylotu powietrza*		Od strony wlotu powietrza**			
			dla wentylatora na podstawie PU		dla wentylatora na podstawie PUT	
	R=1 m	R=5 m	R=1 m	R=5 m	R=1 m	R=5 m
1	70	56	71	65	59	53
2	81	67	82	76	70	64
3	62	48	63	57	51	45
4	71	57	72	66	60	54
5	53	39	54	48	42	36

JUWENT
ul. Lubelska 31, 08-500 Ryki
+48 81 883 56 00
info@juwent.com.pl

Głośność pracy Lp [dB(A)]						
Punkt pracy	Od strony wylotu powietrza*		Od strony wlotu powietrza**			
			dla wentylatora na podstawie PU		dla wentylatora na podstawie PUT	
	R=1 m	R=5 m	R=1 m	R=5 m	R=1 m	R=5 m
6	60	46	61	55	49	43

* Głośność w dB(A) – poziom ciśnienia akustycznego od strony wylotu powietrza, w polu swobodnym z uwzględnieniem współczynnika kierunkowego Q=2 i odległości od wentylatora podanych w tabeli.
** Głośność w dB(A) – poziom ciśnienia akustycznego od strony wlotu powietrza z uwzględnieniem zdolności pochłaniania pomieszczenia A=100 m2 , współczynnika kierunkowego Q=2 i odległości od wlotu powietrza podanych w tabeli.

ul. Lubelska 31, 08-500 Ryki
+48 81 883 56 00
info@juwent.com.pl

WDV-31-SR-EC/J

WYMIARY:

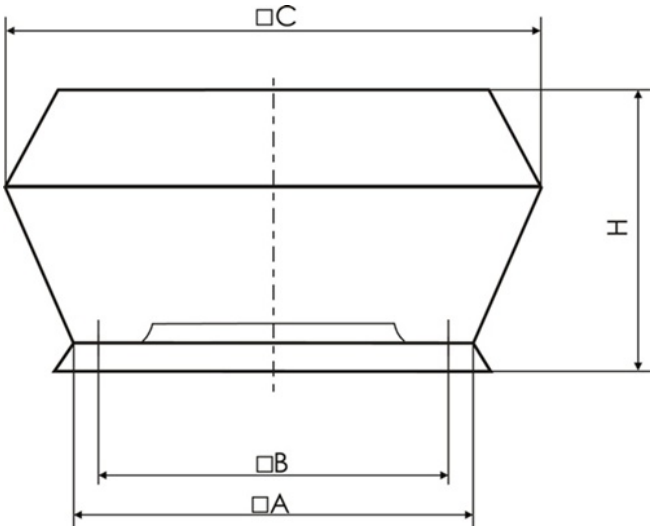

CHARAKTERYSTYKA:

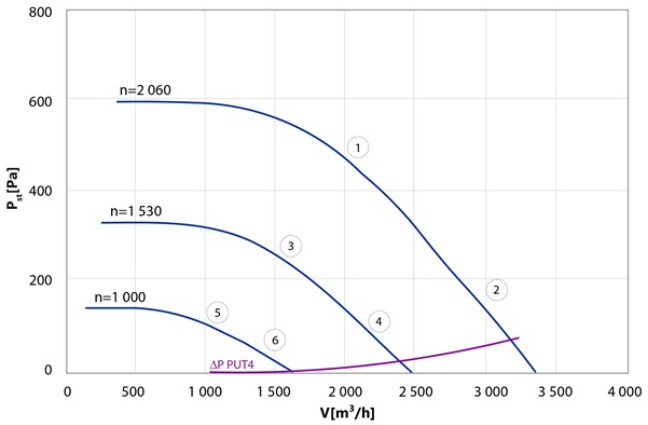

A [mm]	B [mm]	C [mm]	H [mm]	Masa [kg]
552	480	715	386	19,0

Typ silnika i wirnika	SR-315
Zasilanie	1~230V/50Hz
Moc silnika [kW]	0,50
Prąd [A]	3,4
Prędkość obrotowa [obr./min]	2 060
Temperatura maksymalna	+50
Zgodność z normami	ErP 2026, CE

Głośność pracy Lp [dB(A)]						
Punkt pracy	Od strony wylotu powietrza*		Od strony wlotu powietrza**			
			dla wentylatora na podstawie PU		dla wentylatora na podstawie PUT	
	R=1 m	R=5 m	R=1 m	R=5 m	R=1 m	R=5 m
1	65	51	66	60	54	48
2	66	52	67	61	55	49
3	59	45	60	54	48	42
4	60	46	61	55	49	43
5	50	37	51	45	39	33
6	51	38	52	46	40	34

JUWENT
ul. Lubelska 31, 08-500 Ryki
+48 81 883 56 00
info@juwent.com.pl

* Głośność w dB(A) – poziom ciśnienia akustycznego od strony wylotu powietrza, w polu swobodnym z uwzględnieniem współczynnika kierunkowego Q=2 i odległości od wentylatora podanych w tabeli.
** Głośność w dB(A) – poziom ciśnienia akustycznego od strony wlotu powietrza z uwzględnieniem zdolności pochłaniania pomieszczenia A=100 m2 , współczynnika kierunkowego Q=2 i odległości od wlotu powietrza podanych w tabeli.

ul. Lubelska 31, 08-500 Ryki
+48 81 883 56 00
info@juwent.com.pl

WDV-35-SR-EC/T

WYMIARY:

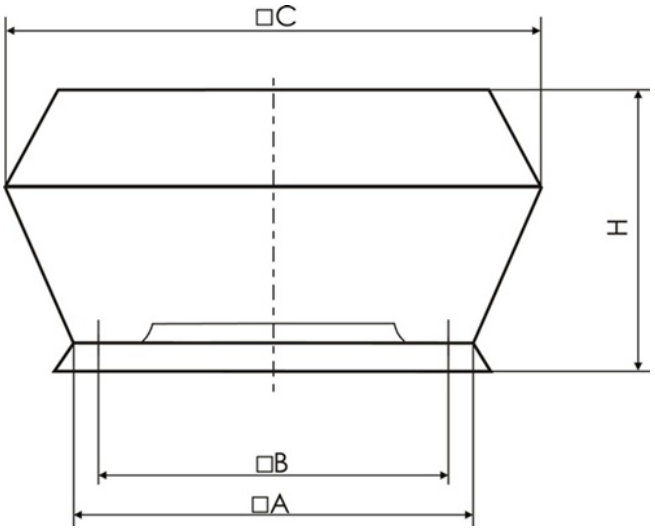

CHARAKTERYSTYKA:

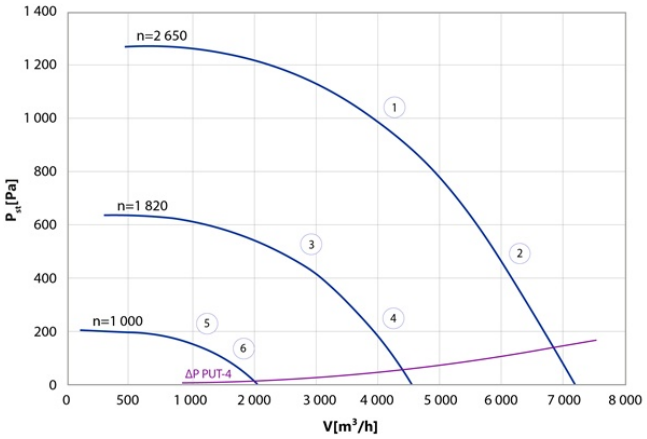

A [mm]	B [mm]	C [mm]	H [mm]	Masa [kg]
552	480	735	423	23,5

Typ silnika i wirnika	SR-355
Zasilanie	3~400V/50Hz
Moc silnika [kW]	1,7
Prąd [A]	2,7
Prędkość obrotowa [obr./min]	2 650
Temperatura maksymalna	+40
Zgodność z normami	ErP 2026, CE

Głośność pracy Lp [dB(A)]						
Punkt pracy	Od strony wylotu powietrza*		Od strony wlotu powietrza**			
			dla wentylatora na podstawie PU		dla wentylatora na podstawie PUT	
	R=1 m	R=5 m	R=1 m	R=5 m	R=1 m	R=5 m
1	75	61	76	70	64	58
2	77	63	78	72	66	60
3	67	53	68	62	56	50
4	69	55	70	64	58	52
5	54	40	55	49	43	37
6	56	42	57	51	45	39

* Głośność w dB(A) – poziom ciśnienia akustycznego od strony wylotu powietrza, w polu swobodnym z uwzględnieniem współczynnika kierunkowego Q=2 i odległości od wentylatora podanych w tabeli.
** Głośność w dB(A) – poziom ciśnienia akustycznego od strony wlotu powietrza z uwzględnieniem zdolności pochłaniania pomieszczenia A=100 m2 , współczynnika kierunkowego Q=2 i odległości od wlotu powietrza podanych w tabeli.

JUWENT
ul. Lubelska 31, 08-500 Ryki
+48 81 883 56 00
info@juwent.com.pl

WDV-40-SR-EC/T

WYMIARY:

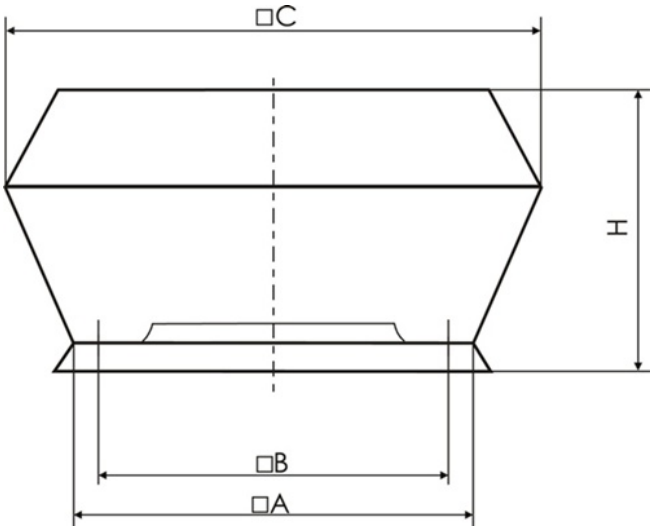

CHARAKTERYSTYKA:

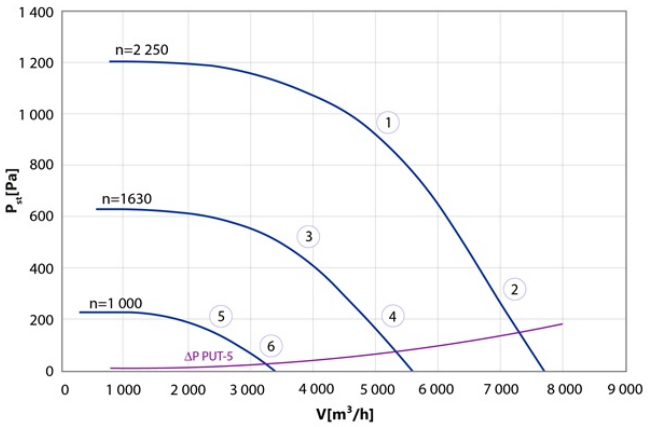

A [mm]	B [mm]	C [mm]	H [mm]	Masa [kg]
632	560	835	464	27,5

Typ silnika i wirnika	SR-400
Zasilanie	3~400V/50Hz
Moc silnika [kW]	2,0
Prąd [A]	2,9
Prędkość obrotowa [obr./min]	2 250
Temperatura maksymalna	+40
Zgodność z normami	ErP 2026, CE

Głośność pracy Lp [dB(A)]						
Punkt pracy	Od strony wylotu powietrza*		Od strony wlotu powietrza**			
			dla wentylatora na podstawie PU		dla wentylatora na podstawie PUT	
	R=1 m	R=5 m	R=1 m	R=5 m	R=1 m	R=5 m
1	74	60	75	69	63	57
2	77	62	78	72	65	59
3	67	53	68	62	56	50
4	70	56	71	65	59	53
5	60	46	61	55	49	63
6	57	43	58	52	46	40

* Głośność w dB(A) – poziom ciśnienia akustycznego od strony wylotu powietrza, w polu swobodnym z uwzględnieniem współczynnika kierunkowego Q=2 i odległości od wentylatora podanych w tabeli.
** Głośność w dB(A) – poziom ciśnienia akustycznego od strony wlotu powietrza z uwzględnieniem zdolności pochłaniania pomieszczenia A=100 m2 , współczynnika kierunkowego Q=2 i odległości od wlotu powietrza podanych w tabeli.

JUWENT
ul. Lubelska 31, 08-500 Ryki
+48 81 883 56 00
info@juwent.com.pl

WDV-45-SR-EC/T

WYMIARY:

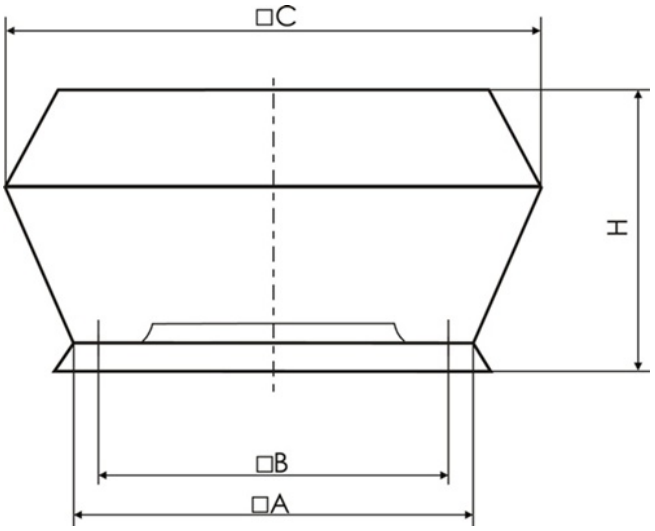

CHARAKTERYSTYKA:

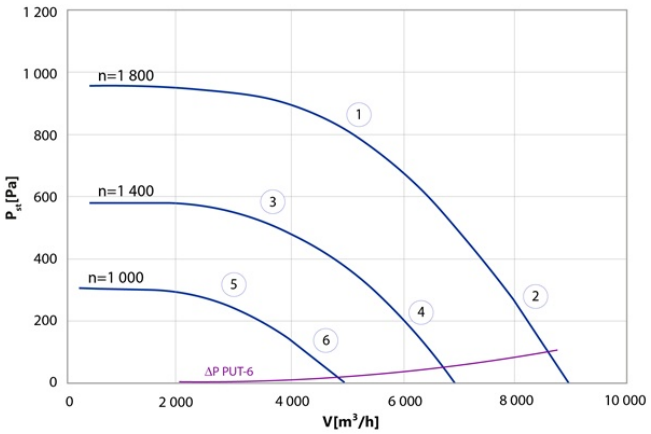

A [mm]	B [mm]	C [mm]	H [mm]	Masa [kg]
702	630	922	501	33,0

Typ silnika i wirnika	SR-450
Zasilanie	3~400V/50Hz
Moc silnika [kW]	2,5
Prąd [A]	3,8
Prędkość obrotowa [obr./min]	2 000
Temperatura maksymalna	+40
Zgodność z normami	ErP 2026, CE

Głośność pracy Lp [dB(A)]						
Punkt pracy	Od strony wylotu powietrza*		Od strony wlotu powietrza**			
			dla wentylatora na podstawie PU		dla wentylatora na podstawie PUT	
	R=1 m	R=5 m	R=1 m	R=5 m	R=1 m	R=5 m
1	72	58	73	67	61	55
2	80	66	81	75	69	63
3	66	52	67	61	55	49
4	72	58	73	67	61	55
5	59	45	60	54	48	42
6	64	50	65	59	53	47

* Głośność w dB(A) – poziom ciśnienia akustycznego od strony wylotu powietrza, w polu swobodnym z uwzględnieniem współczynnika kierunkowego Q=2 i odległości od wentylatora podanych w tabeli.
** Głośność w dB(A) – poziom ciśnienia akustycznego od strony wlotu powietrza z uwzględnieniem zdolności pochłaniania pomieszczenia A=100 m2 , współczynnika kierunkowego Q=2 i odległości od wlotu powietrza podanych w tabeli.

JUWENT
ul. Lubelska 31, 08-500 Ryki
+48 81 883 56 00
info@juwent.com.pl

WDV-50-SR-EC/T

WYMIARY:

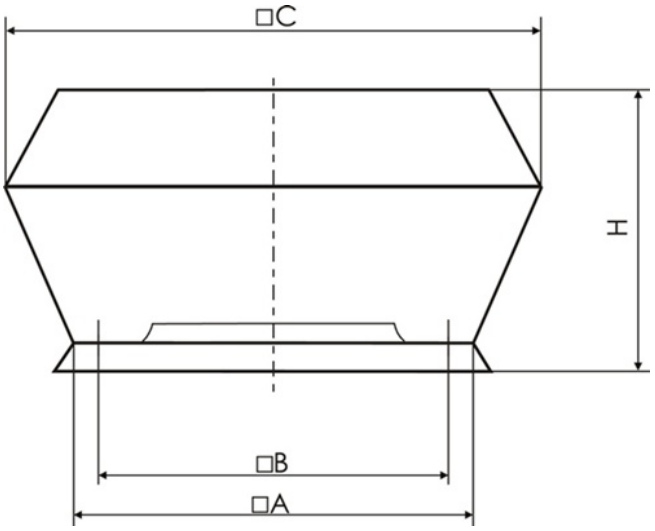

CHARAKTERYSTYKA:

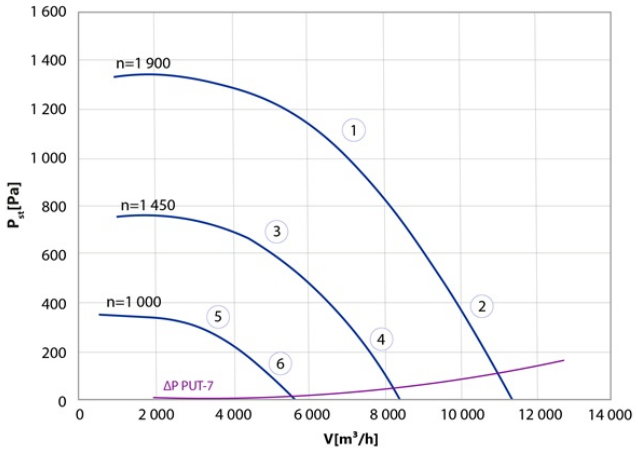

A [mm]	B [mm]	C [mm]	H [mm]	Masa [kg]
782	710	1032	563	48,0

Typ silnika i wirnika	SR-500
Zasilanie	3~400V/50Hz
Moc silnika [kW]	3,7
Prąd [A]	5,5
Prędkość obrotowa [obr./min]	1 900
Temperatura maksymalna	+40
Zgodność z normami	ErP 2026, CE

Głośność pracy Lp [dB(A)]						
Punkt pracy	Od strony wylotu powietrza*		Od strony wlotu powietrza**			
			dla wentylatora na podstawie PU		dla wentylatora na podstawie PUT	
	R=1 m	R=5 m	R=1 m	R=5 m	R=1 m	R=5 m
1	76	62	77	71	65	59
2	85	71	86	80	84	78
3	69	55	70	64	58	52
4	79	65	80	74	68	62
5	62	48	63	57	51	45
6	71	57	72	66	60	54

* Głośność w dB(A) – poziom ciśnienia akustycznego od strony wylotu powietrza, w polu swobodnym z uwzględnieniem współczynnika kierunkowego Q=2 i odległości od wentylatora podanych w tabeli.
** Głośność w dB(A) – poziom ciśnienia akustycznego od strony wlotu powietrza z uwzględnieniem zdolności pochłaniania pomieszczenia A=100 m2 , współczynnika kierunkowego Q=2 i odległości od wlotu powietrza podanych w tabeli.

JUWENT
ul. Lubelska 31, 08-500 Ryki
+48 81 883 56 00
info@juwent.com.pl

WDV-56-SR-EC/T

WYMIARY:

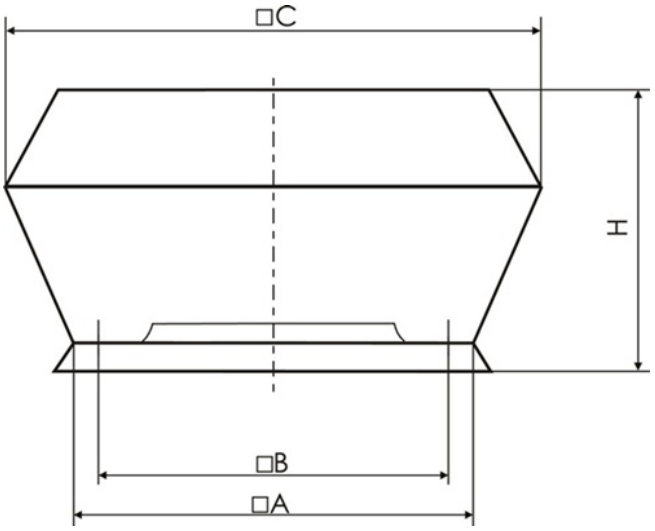

CHARAKTERYSTYKA:

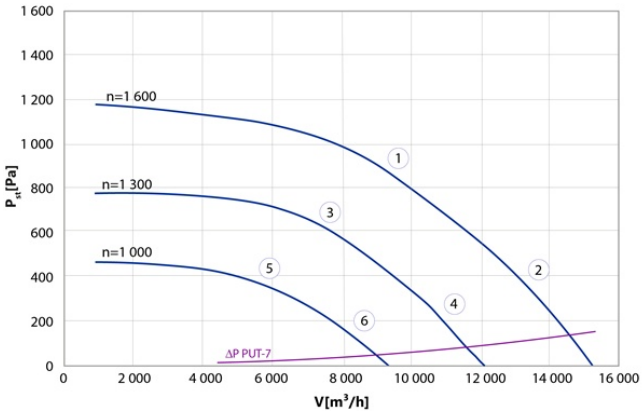

A [mm]	B [mm]	C [mm]	H [mm]	Masa [kg]
782	710	1060	620	53,0

Typ silnika i wirnika	SR-560
Zasilanie	3~400V/50Hz
Moc silnika [kW]	3,7
Prąd [A]	5,5
Prędkość obrotowa [obr./min]	1 600
Temperatura maksymalna	+40
Zgodność z normami	ErP 2026, CE

Głośność pracy Lp [dB(A)]						
Punkt pracy	Od strony wylotu powietrza*		Od strony wlotu powietrza**			
			dla wentylatora na podstawie PU		dla wentylatora na podstawie PUT	
	R=1 m	R=5 m	R=1 m	R=5 m	R=1 m	R=5 m
1	74	60	75	69	63	57
2	83	69	84	78	72	66
3	69	55	70	64	58	52
4	79	65	66	60	54	48
5	72	58	73	67	61	55
6	64	50	64	58	52	46

* Głośność w dB(A) – poziom ciśnienia akustycznego od strony wylotu powietrza, w polu swobodnym z uwzględnieniem współczynnika kierunkowego Q=2 i odległości od wentylatora podanych w tabeli.
** Głośność w dB(A) – poziom ciśnienia akustycznego od strony wlotu powietrza z uwzględnieniem zdolności pochłaniania pomieszczenia A=100 m2 , współczynnika kierunkowego Q=2 i odległości od wlotu powietrza podanych w tabeli.

JUWENT
ul. Lubelska 31, 08-500 Ryki
+48 81 883 56 00
info@juwent.com.pl