

Kurtyny powietrzne SILVER-PRO współpracujące z pompami ciepła

Kurtyny **SILVER-PRO** przystosowane są do zasilania **z niskotemperaturowych ,,wodnych'' źródeł ciepła** takich jak pompy ciepła, kotły kondensacyjne, itp. Wyróżniają się oryginalnym wzornictwem dostosowanym do wystroju nowoczesnych wnętrz różnych obiektów. Charakteryzują się dużą skutecznością. Długości kurtyn dostosowane są do typowych szerokości drzwi. Kurtyny powietrzne służą do ochrony przed niekontrolowanym napływem powietrza zewnętrznego przez drzwi lub otwory budowlane w takich obiektach jak:

- galerie handlowe i supermarkety;
- restauracje, bary, hotele, banki;
- budynki użyteczności publicznej, urzędy;
- szpitale, apteki, magazyny i itp.

Kurtyny przeznaczone są do stosowania w drzwiach i otworach budowlanych do wysokości **3m.** Możliwe jest umieszczanie kurtyn obok siebie, tak aby łączna ich długość była zbliżona do szerokości drzwi. Możliwe jest umieszczanie kurtyn obok siebie, tak aby łączna ich długość była zbliżona do szerokości drzwi.

OPIS

OPIS PRODUKTU

Kurtyny składają się z:

- obudowy z blachy stalowej malowanej ze szczeliną na całej długości i z bocznymi ściankami z tworzywa;
- nagrzewnicy wodnej;
- wentylatorów promieniowych dwustronnie ssących.

Kurtyny podwieszane są do stropu pomieszczenia lub do konstrukcji wsporczej przy wykorzystaniu 4 lub 6 prętów gwintowanych mocowanych do obudowy. Na tylnej ściance obudowy znajdują się otwory gwintowane mogące posłużyć do stabilizacji kurtyny. Kurtynę do pracy w pionie należy posadowić na stabilnym podłożu oraz zamocować do konstrukcji wsporczej wykorzystując nitonakrętki kurtyny. Kurtyny pionowe standardowo wyposażone są w stopy podporowe służące do zamocowania kurtyny do podłoża.

WARUNKI PRACY

Przewidujemy zastosowanie kurtyn **SILVER-PRO** w obiektach gdzie będą zasilane cieczami o temperaturach od **50°C do 30°C** i ciśnieniu do **1,5 MPa**

JUWENT

ul. Lubelska 31, 08-500 Ryki
+48 81 883 56 00
info@juwent.com.pl

SILVER-PRO-200

WYMIARY:

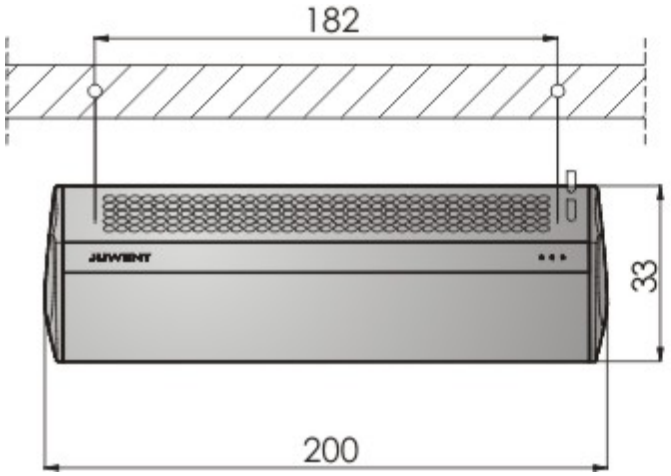

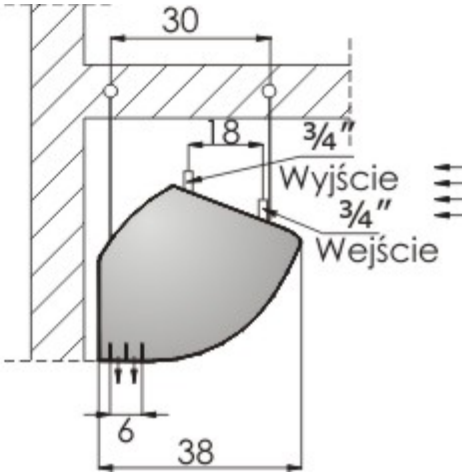

Parametry wentylatorów w kurtynie	
Ilość wentylatorów	4
Napięcie [V]	230
Moc silnika [kW]	0,16
Prąd [A]	0,7
Obroty [min-1]	1270

Moce cieplne kurtyny z nagrzewnicą wodną				
Wydatek powietrza [m^3/h]		3 000		
Moc cieplna [kW], temperatura powietrza wypływającego [°C] oraz opory przepływu wody [kPa]				
Parametry wody [°C]	**Temp. powietrza napływ. [°C]**	**kW**	**°C**	**kPa**
50/30	**5**	19,1	22,9	8,3
	10	15,8	25,1	5,9
	15	12,5	27,1	3,9
	20	9,0	28,9	2,2
45/35	**5**	20,5	24,3	31,6
	10	17,3	26,5	23,4
	15	14,1	28,7	16,4
	20	11,0	30,8	10,5

JUWENT
ul. Lubelska 31, 08-500 Ryki
+48 81 883 56 00
info@juwent.com.pl

40/30	**5**	17,3	21,3	23,9
	10	14,1	23,5	16,7
	15	10,9	25,6	10,7
	20	7,7	27,6	5,8
35/25	**5**	14,1	18,2	17,0
	10	10,9	20,4	10,8
	15	7,6	22,4	5,8
	20	4,2	24,2	2,1

Głośność pracy kurtyny [dB(A)]	
Z odległości 1m	66
Z odległości 3m	62
Masa kurtyny	
Masa [kg]	66

ul. Lubelska 31, 08-500 Ryki
+48 81 883 56 00
info@juwent.com.pl