Воздушно-отопительные агрегаты UGW/D

Агрегаты UGW/D предназначены для отопления и вентиляции больших помещений таких, как: цеха, мастерские, склады и т. п. Могут быть установлены на стене или колонне на высоте, обеспечивающей нагнетание воздуха от потолка к зоне пребывания людей. Применяемый в конструкции агрегата центробежный вентилятор позволяет подсоединять к агрегату дополнительное оборудование, давление которого не превышает 100 Па. Агрегаты способны работать не только на рециркуляционном воздухе в качестве отопительных агрегатов в версии без или с фильтром, установленным на всасывающей стороне вентилятора, но также в качестве вентиляционно-отопительных с применением смесительной камеры в версии без или с фильтром, позволяющей смешивать в определенном соотношении наружный и рециркуляционный воздух.

ОПИСАНИЕ

КОНСТРУКЦИЯ

Модельный ряд агрегатов состоит из 3 типоразмеров, отличающихся друг от друга скоростью вращения вентилятора, видом теплоносителя (пар или вода), количеством рядов воздухонагревателя, стороной исполнения (правая или левая). В конструкцию агрегатов входят: - корпус; - высокопроизводительный центробежный вентилятор с электродвигателем; - водяной или паровой воздухонагреватель; - выходная решетка; Водяные воздухонагреватели изготовлены из стальных трубок внутренним диаметром d=12,4мм и спирально-накатным алюминиевым оребрением наружным диаметром D=38мм и шагом оребрения s= 2,8мм, а паровые воздухонагреватели изготовлены из стальных трубок внутренним диаметром d=21,4мм и спирально-накатным алюминиевым оребрением наружным диаметром D=58мм и шагом оребрения s= 5 мм. Агрегаты могут быть изготовлены в правом или левом исполнении, это обозначает что в правом исполнении для смотрящего на выходную решетку вход воздуха находится с правой стороны (на вышеприведенном рисунке агрегат показан в правом исполнении).

УСЛОВИЯ РАБОТЫ

Для агрегатов с водяным воздухонагревателем в качестве теплоносителя применяется вода максимальной температурой 150/70°C и максимальным рабочим давлением 1МПа, а для агрегатов с паровым нагревателем - пар максимальным давлением 0,6МПа. В конструкцию агрегатов UGW/D-10 и UGW/D-11 входят вентиляторы с трёхфазными двухскоростными ~900/1400 обор./мин. или с однофазными ~1400 обор./мин. электродвигателями. В конструкцию агрегатов UGW/D-12 входят вентиляторы с трёхфазными односкоростными ~670/900 обор./мин. электродвигателями.

ul. Lubelska 31, 08-500 Ryki
+48 81 883 56 00
info@juwent.com.pl

UGWD-10-P-B-II

РАЗМЕРЫ:

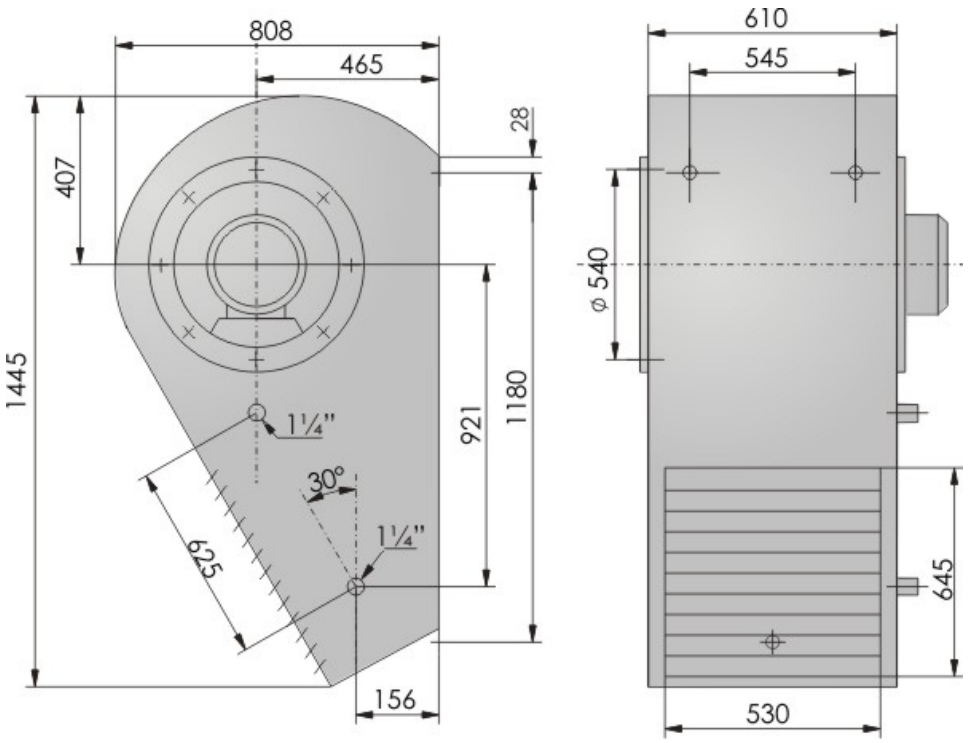

Параметры вентиляторов в аппаратах		
Напряжение [В]	230	400
Мощность двигателя [кВт]	0,25	0,37
Ток [А]	0,9	1,2
Обороты [мин-1]	900	900/1400

Тепловая мощность аппаратов с паровыми нагревателями						
Количество рядов нагревателя		II				
Обороты [об/мин]		900		1400		
Расход воздуха [m³/h]		970		1580		
Тепловая мощность [кВт], температура выходящего воздуха [°C]						
Давление пара [МПа]	**Температура входящего воздуха. [°C]**	**kW**	**°C**	**kW**	**°C**	
0,01	**-15**	15	31	20	22	
	0	13	39	17	32	
	15	11	48	14	41	

JUWENT
ul. Lubelska 31, 08-500 Ryki
+48 81 883 56 00
info@juwent.com.pl

0,05	**-15**	16	34	21	25
	0	14	43	18	34
	15	11	51	15	44
0,1	**-15**	18	37	23	26
	0	15	45	19	36
	15	12	53	16	45
0,2	**-15**	20	46	26	34
	0	18	54	23	53
	15	15	62	20	43
0,4	**-15**	23	57	31	43
	0	21	65	28	52
	15	18	72	25	62
0,6	**-15**	25	64	34	48
	0	23	70	32	58
	15	21	78	28	67

Уровень шума работы [дБ (A)]		
Обороты [об/мин]	900	1400
На расстоянии 1 метра	**59**	67
На расстоянии 5 метров	**55**	63
Масса аппарата		
Масса [кг]	59	

ul. Lubelska 31, 08-500 Ryki
+48 81 883 56 00
info@juwent.com.pl