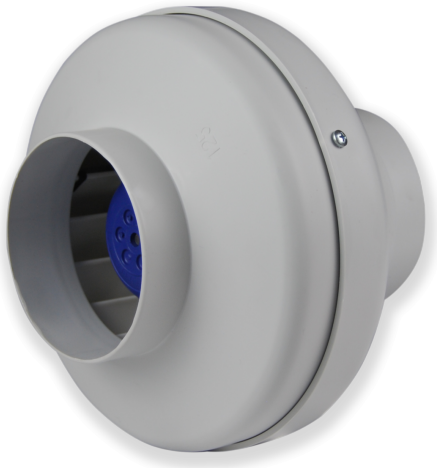

Wentylatory kanałowe WKo

Stosowanie wentylatorów kanałowych jest szczególnie korzystnym rozwiązaniem w wielu instalacjach wentylacyjnych ze względu na ich prostą konstrukcję, łatwy montaż i wynikające z tego niskie koszty wykonania i eksploatacji. Łączą one zalety wentylatorów osiowych i promieniowych ponieważ zachowują osiowy kierunek przepływu powietrza z możliwością pokonania większych oporów instalacji. Praca wentylatorów WKO charakteryzuje się niską głośnością emitowaną do otoczenia. Wentylatory kanałowe przeznaczone są do stosowania w instalacjach wentylacyjnych nawiewnych i wyciągowych wykonywanych w budownictwie przemysłowym i ogólnym. Przepływające powietrze może być zanieczyszczone oparami i gazami korodującymi oraz zanieczyszczone pyłami w granicach dopuszczalnych przepisami ze względu na ochronę środowiska.

OPIS

OPIS PRODUKTU

Wentylatory składają się z:

- obudowy wykonanej z tworzywa z króćcami przyłączeniowymi do przewodów instalacji wentylacyjnych;
- wysoko sprawnego wirnika promieniowego z silnikiem umieszczonym wewnątrz wirnika.

WARUNKI PRACY

Wentylatory kanałowe mogą pracować w dowolnej pozycji. Dopuszczalna temperatura przepływającego powietrza wynosi 50°C

JUWENT

ul. Lubelska 31, 08-500 Ryki
+48 81 883 56 00
info@juwent.com.pl

WKO-25

WYMIARY:

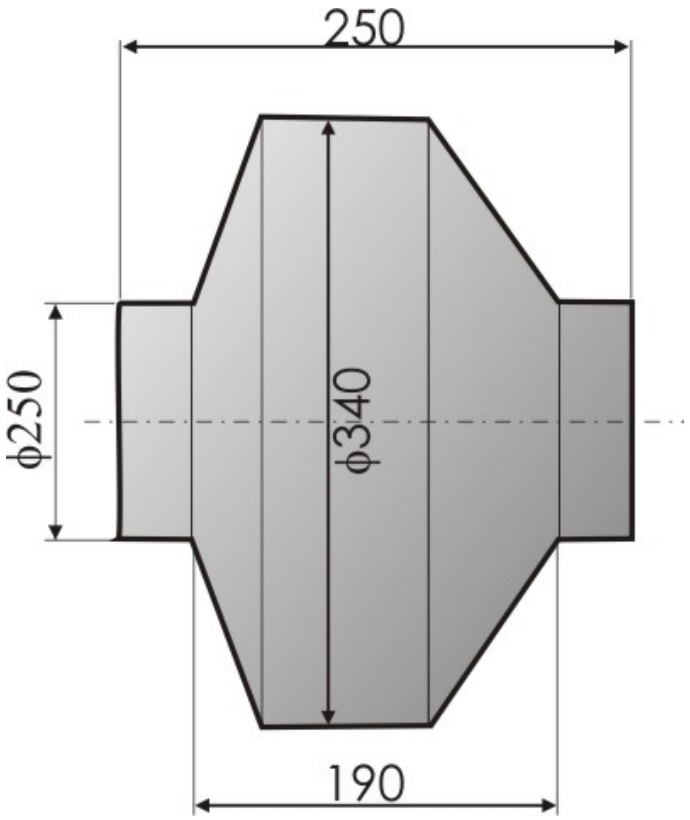

CHARAKTERYSTYKA:

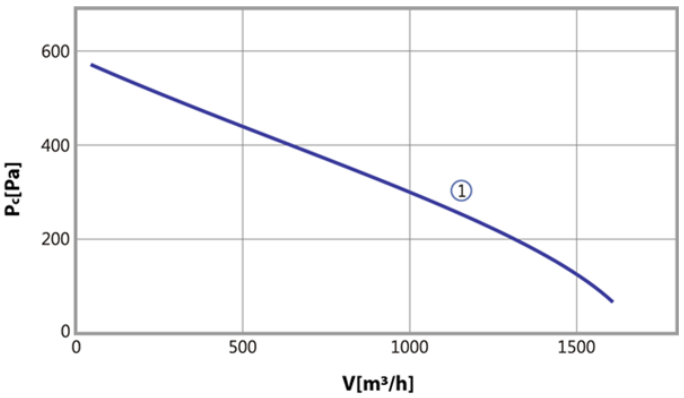

Silnik jednofazowy	
Typ silnika	RH25L-2EP.WD.1R
Napięcie [V]	230
Moc silnika [kW]	0,220
Prąd [A]	0,93
Obroty [min-1]	2370

JUWENT
ul. Lubelska 31, 08-500 Ryki
+48 81 883 56 00
info@juwent.com.pl