

Kurtyny powietrzne KP/DB

Kurtyny powietrzne do dużych drzwi i bram służą do ochrony przed niekontrolowanym napływem powietrza w drzwiach, bramach oraz otworach budowlanych zewnętrznych, w sklepach, pawilonach handlowych, warsztatach, magazynach itp. Przystosowane są do czerpania i podgrzewania powietrza z wewnątrz pomieszczenia. Mogą być również stosowane bez podgrzewania powietrza jako tzw. kurtyny „ zimne”. Kurtyny przeznaczone są do stosowania w drzwiach, bramach i otworach o wysokości od 2 do 4m. Mogą być umieszczone nad bramami (pozioma pozycja pracy) lub z boków bram (pionowa pozycja pracy). Możliwe jest umieszczanie kurtyn obok siebie, tak aby łączna ich długość była zbliżona do szerokości lub wysokości drzwi/bramy. Kurtyny mogą zostać dostarczone w wykonaniu przeznaczonym do umieszczenia w stropie podwieszonym.

OPIS

OPIS PRODUKTU

Kurtyny składają się z:

- obudowy z blachy stalowej malowanej proszkowo ze szczeliną na całej długości;
- nagrzewnicy wodnej lub elektrycznej;
- wentylatorów promieniowych dwustronnie ssących w ilości 2 lub 3.

Kurtyny podwieszane są do stropu pomieszczenia przy wykorzystaniu prętów gwintowanych mocowanych do obudowy. Kurtyny wykonywane są w dwóch wielkościach i sześciu odmianach, różniących się ilością, wielkością i prędkością obrotową wentylatorów oraz długością szczelin nawiewnych. Nagrzewnica elektryczna posiada zabezpieczenie przed przekroczeniem dopuszczalnej temperatury pracy.

WARUNKI PRACY

Nagrzewnice wodne zasilane są wodą o temperaturze 150OC lub niższej i ciśnieniu do 1,5MPa. Zasilanie nagrzewnicy elektrycznej jest trójfazowe 400V. Przy doborze kurtyn należy dążyć do uzyskania przy podłodze prędkości powietrza nie mniejszej niż 3m/s.

JUWENT
ul. Lubelska 31, 08-500 Ryki
+48 81 883 56 00
info@juwent.com.pl

KP/DB-1N-158-W

WYMIARY:

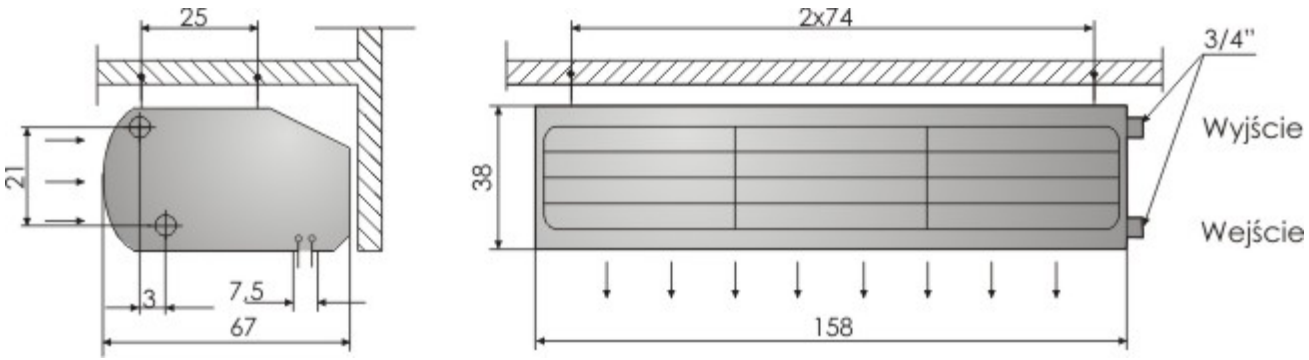

Parametry wentylatorów w kurtynie	
Ilość wentylatorów	3
Napięcie [V]	230
Moc silnika [kW]	0,074
Prąd [A]	1,0
Obroty [min-1]	960

Moce cieplne kurtyny z nagrzewnicą wodną				
Wydajność powietrza [m^3/h]		3 450		
Moc cieplna [kW], temperatura powietrza wypływającego [°C] oraz opory przepływu wody [kPa]				
Parametry wody [°C]	**Temp. powietrza napływ. [°C]**	**kW**	**°C**	**kPa**
90/70	**5**	30,9	30	2,1
	10	28,1	33	7,7
	15	25,4	36	6,3
80/60	**5**	25,0	26	6,4
	10	22,9	29	5,1
	15	20,4	32	4,0
70/50	**5**	20,0	21	4,1
	10	18,0	25	3,1
	15	15,6	28	2,3

JUWENT
ul. Lubelska 31, 08-500 Ryki
+48 81 883 56 00
info@juwent.com.pl

60/40	**5**	15,7	17	2,4
	10	13,3	21	1,7
	15	11,0	24	1,1

Głośność pracy kurtyny [dB(A)]	
Głośność z odległości 1m	64
Głośność z odległości 3m	60
Masa kurtyny	
Masa [kg]	94

ul. Lubelska 31, 08-500 Ryki
+48 81 883 56 00
info@juwent.com.pl