

Kurtyny powietrzne KP/DB

Kurtyny powietrzne do dużych drzwi i bram służą do ochrony przed niekontrolowanym napływem powietrza w drzwiach, bramach oraz otworach budowlanych zewnętrznych, w sklepach, pawilonach handlowych, warsztatach, magazynach itp. Przystosowane są do czerpania i podgrzewania powietrza z wewnątrz pomieszczenia. Mogą być również stosowane bez podgrzewania powietrza jako tzw. kurtyny „ zimne”. Kurtyny przeznaczone są do stosowania w drzwiach, bramach i otworach o wysokości od 2 do 4m. Mogą być umieszczone nad bramami (pozioma pozycja pracy) lub z boków bram (pionowa pozycja pracy). Możliwe jest umieszczanie kurtyn obok siebie, tak aby łączna ich długość była zbliżona do szerokości lub wysokości drzwi/bramy. Kurtyny mogą zostać dostarczone w wykonaniu przeznaczonym do umieszczenia w stropie podwieszonym.

OPIS

OPIS PRODUKTU

Kurtyny składają się z:

- obudowy z blachy stalowej malowanej proszkowo ze szczeliną na całej długości;
- nagrzewnicy wodnej lub elektrycznej;
- wentylatorów promieniowych dwustronnie ssących w ilości 2 lub 3.

Kurtyny podwieszane są do stropu pomieszczenia przy wykorzystaniu prętów gwintowanych mocowanych do obudowy. Kurtyny wykonywane są w dwóch wielkościach i sześciu odmianach, różniących się ilością, wielkością i prędkością obrotową wentylatorów oraz długością szczelin nawiewnych. Nagrzewnica elektryczna posiada zabezpieczenie przed przekroczeniem dopuszczalnej temperatury pracy.

WARUNKI PRACY

Nagrzewnice wodne zasilane są wodą o temperaturze 150OC lub niższej i ciśnieniu do 1,5MPa. Zasilanie nagrzewnicy elektrycznej jest trójfazowe 400V. Przy doborze kurtyn należy dążyć do uzyskania przy podłodze prędkości powietrza nie mniejszej niż 3m/s.

JUWENT
ul. Lubelska 31, 08-500 Ryki
+48 81 883 56 00
info@juwent.com.pl

KP/DB-1N-105-E

WYMIARY:

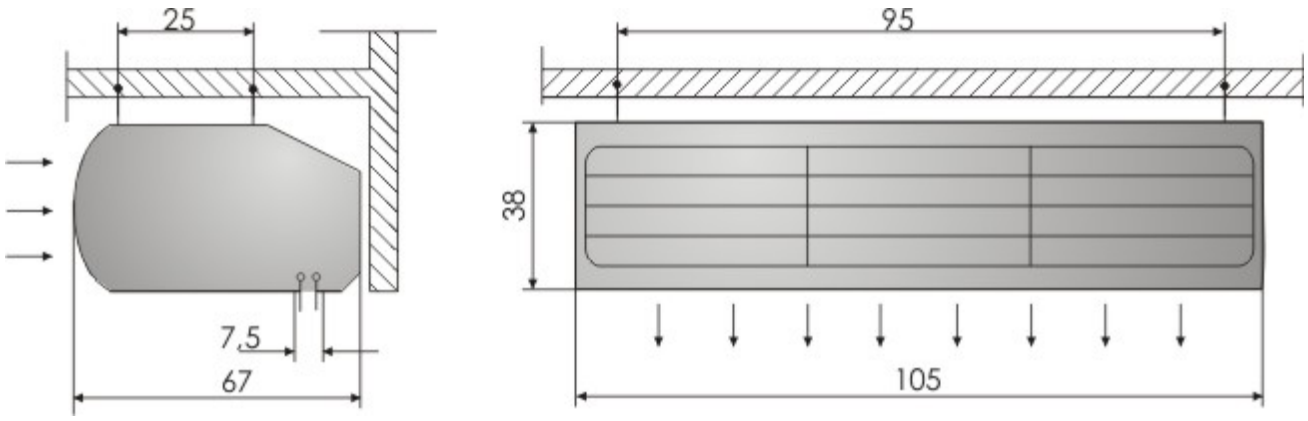

Parametry wentylatorów w kurtynie	
Ilość wentylatorów	2
Napięcie [V]	230
Moc silnika [kW]	0,074
Prąd [A]	1,0
Obroty [min-1]	960

Wydajność powietrza i moc cieplna kurtyny z nagrzewnica elektryczną	
Wydajność powietrza [m^3/h]	2 300
Stopnie mocy cieplnej [kW]	9

Głośność pracy kurtyny [dB(A)]	
Głośność z odległości 1m	63
Głośność z odległości 3m	59
Masa kurtyny	
Masa [kg]	66

JUWENT
ul. Lubelska 31, 08-500 Ryki
+48 81 883 56 00
info@juwent.com.pl

KP/DB-1N-105-E

WYMIARY:

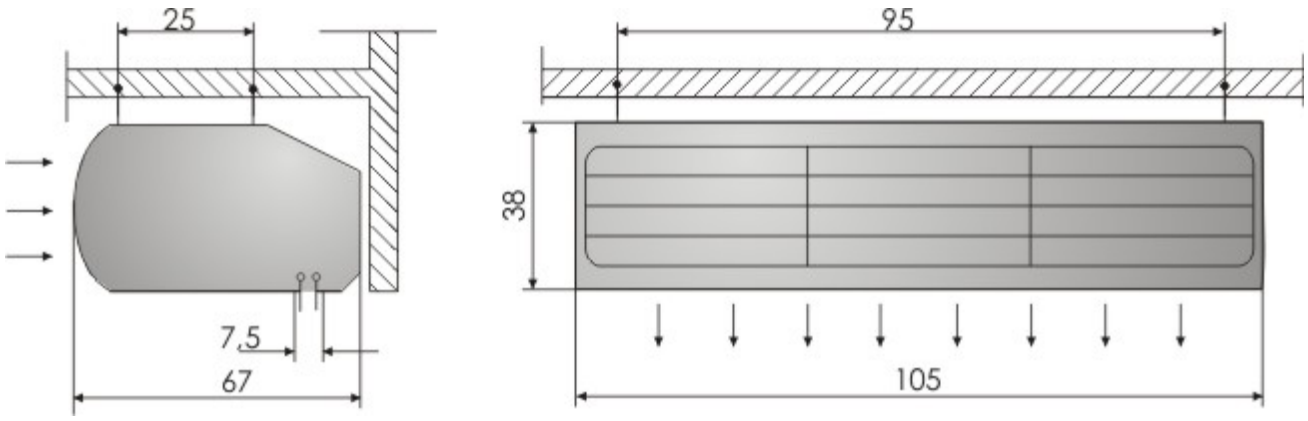

Parametry wentylatorów w kurtynie	
Ilość wentylatorów	2
Napięcie [V]	230
Moc silnika [kW]	0,15
Prąd [A]	1,5
Obroty [min-1]	1350

Wydajnosć powietrza i moc cieplna kurtyny z nagrzewnica elektryczną	
Wydajność powietrza [m^3/h]	2750
Stopnie mocy cieplnej [kW]	9

Głośność pracy kurtyny [dB(A)]	
Głośność z odległości 1m	66
Głośność z odległości 3m	62
Masa kurtyny	
Masa [kg]	53

JUWENT
ul. Lubelska 31, 08-500 Ryki
+48 81 883 56 00
info@juwent.com.pl