

Aparaty ogrzewczo-wentylacyjne dla warunków specjalnych UGW/D

Aparaty służą do ogrzewania lub ogrzewania i wentylacji hal przemysłowych, magazynów itp. Przeznaczone są do pracy w warunkach narażenia na czynniki toksyczne, silnie żrące oraz w warunkach narażenia na substancje cierne. Aparaty UGW/D przystosowane są do zawieszania na ścianach lub słupach konstrukcyjnych na wysokości umożliwiającej bezpośredni nawiew powietrza do strefy ogrzewanej. Wyposażenie aparatu w wentylator promieniowy umożliwia samodzielną pracę urządzenia lub z dołączonym dodatkowym wyposażeniem o oporach do 100Pa. Aparaty mogą pracować jako ogrzewcze na powietrzu obiegowym lub z dołączonym filtrem od strony ssącej wentylatora albo jako ogrzewczo-wentylacyjne z dołączoną skrzynką czerpną umożliwiającą czerpanie powietrza świeżego, obiegowego lub zmieszanego w dowolnym stosunku. Skrzynki czerpne mogą być dostarczane z filtrem lub bez filtra.

OPIS

Opis produktu

W skład aparatu wchodzą:

- obudowa;
- wysokosprawny wentylator promieniowy z silnikiem elektrycznym;
- nagrzewnica;
- kratka wylotowa.

Wszystkie nagrzewnice są wykonywane z rurek bimetalowych tzn. rura rdzeniowa stalowa i nawalcowane zewnątrz ożebrowanie aluminiowe. Aparaty mogą być dostarczane w wykonaniu prawym lub lewym tzn. w wykonaniu prawym patrzący na kratkę wylotową będzie miał wlot powietrza z prawej strony. (Zdjęcie przedstawia aparat w wykonaniu prawym).

Warunki pracy

Aparaty zasilane są wodą o temperaturze do 150/70°C i ciśnieniu do 1,6 MPa. Aparaty dostarczane są z silnikami trójfazowymi dwubiegowymi o obrotach ~900/1400 [obr/min] lub na życzenie zamawiającego z silnikami jednofazowymi o obrotach ~1400 [obr/min].

ul. Lubelska 31, 08-500 Ryki
+48 81 883 56 00
info@juwent.com.pl

UGWD-11-P-B-III

WYMIARY:

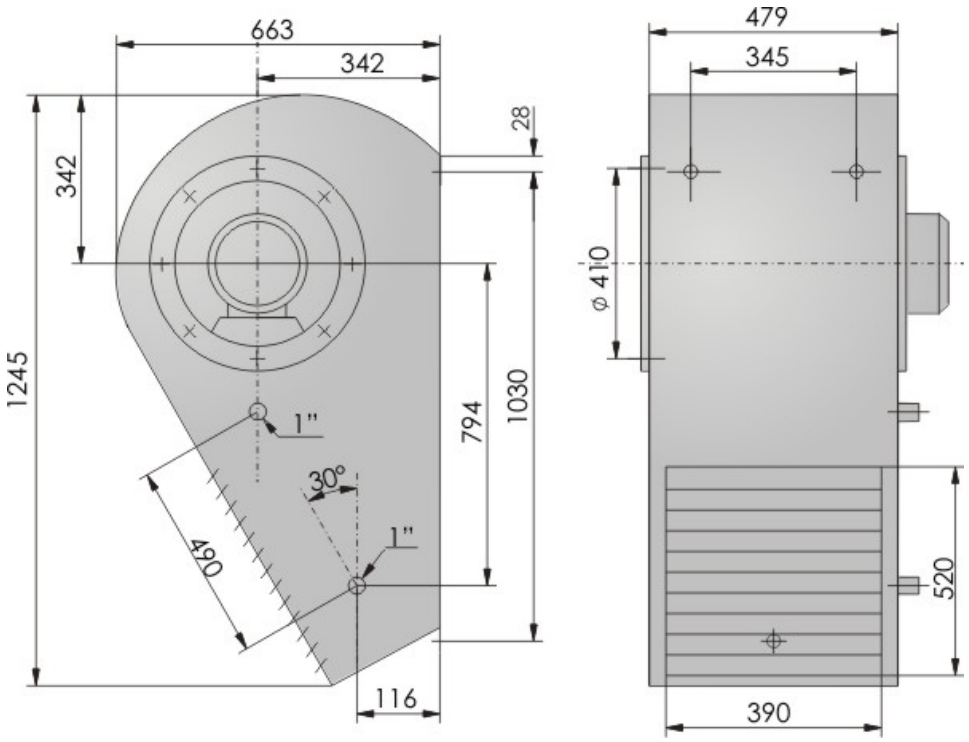

Parametry wentylatorów w aparatach		
Napięcie [V]	230	400
Moc silnika [kW]	0,37	0,37/0,55
Prąd [A]	1,45	1,45/1,5
Obroty [min-1]	900	900/1400

Moce cieplne aparatów z nagrzewnicami parowymi					
Ilość rzędów nagrzewnicy		III			
Obroty [obr/min]		900		1400	
Wydatek powietrza [m³/h]		970		1580	
Moc cieplna [kW], temperatura powietrza wypływającego [°C]					
Ciśnienie pary [MPa]	**Temp. powietrza napływ. [°C]**	**kW**	**°C**	**kW**	**°C**
0,01	**-15**	44	52	53	41
	0	36	57	46	48
	15	30	63	38	54

JUWENT
ul. Lubelska 31, 08-500 Ryki
+48 81 883 56 00
info@juwent.com.pl

0,05	**-15**	45	57	58	45
	0	39	62	49	51
	15	33	67	42	58
0,1	**-15**	47	60	61	47
	0	41	65	53	54
	15	35	70	45	61
0,2	**-15**	56	74	72	59
	0	50	80	64	66
	15	43	84	56	72
0,4	**-15**	66	90	84	72
	0	60	94	76	78
	15	51	99	68	85
0,6	**-15**	72	100	93	80
	0	66	104	87	87
	15	60	109	76	93

Głośność pracy [dB(A)]		
Obroty [obr/min]	900	1400
Z odległości 1m	**60**	70
Z odległości 5m	**56**	66
Masa aparatu		
Masa [kg]	95	

ul. Lubelska 31, 08-500 Ryki
+48 81 883 56 00
info@juwent.com.pl