

Aparaty ogrzewczo-wentylacyjne dla warunków specjalnych UGW/D

Aparaty służą do ogrzewania lub ogrzewania i wentylacji hal przemysłowych, magazynów itp. Przeznaczone są do pracy w warunkach narażenia na czynniki toksyczne, silnie żrące oraz w warunkach narażenia na substancje cierne. Aparaty UGW/D przystosowane są do zawieszania na ścianach lub słupach konstrukcyjnych na wysokości umożliwiającej bezpośredni nawiew powietrza do strefy ogrzewanej. Wyposażenie aparatu w wentylator promieniowy umożliwia samodzielną pracę urządzenia lub z dołączonym dodatkowym wyposażeniem o oporach do 100Pa. Aparaty mogą pracować jako ogrzewcze na powietrzu obiegowym lub z dołączonym filtrem od strony ssącej wentylatora albo jako ogrzewczo-wentylacyjne z dołączoną skrzynką czerpną umożliwiającą czerpanie powietrza świeżego, obiegowego lub zmieszanego w dowolnym stosunku. Skrzynki czerpne mogą być dostarczane z filtrem lub bez filtra.

OPIS

Opis produktu

W skład aparatu wchodzą:

- obudowa;
- wysokosprawny wentylator promieniowy z silnikiem elektrycznym;
- nagrzewnica;
- kratka wylotowa.

Wszystkie nagrzewnice są wykonywane z rurek bimetalowych tzn. rura rdzeniowa stalowa i nawalcowane zewnątrz ożebrowanie aluminiowe. Aparaty mogą być dostarczane w wykonaniu prawym lub lewym tzn. w wykonaniu prawym patrzący na kratkę wylotową będzie miał wlot powietrza z prawej strony. (Zdjęcie przedstawia aparat w wykonaniu prawym).

Warunki pracy

Aparaty zasilane są wodą o temperaturze do 150/70°C i ciśnieniu do 1,6 MPa. Aparaty dostarczane są z silnikami trójfazowymi dwubiegowymi o obrotach ~900/1400 [obr/min] lub na życzenie zamawiającego z silnikami jednofazowymi o obrotach ~1400 [obr/min].

ul. Lubelska 31, 08-500 Ryki
+48 81 883 56 00
info@juwent.com.pl

UGWD-10-P-B-III

WYMIARY:

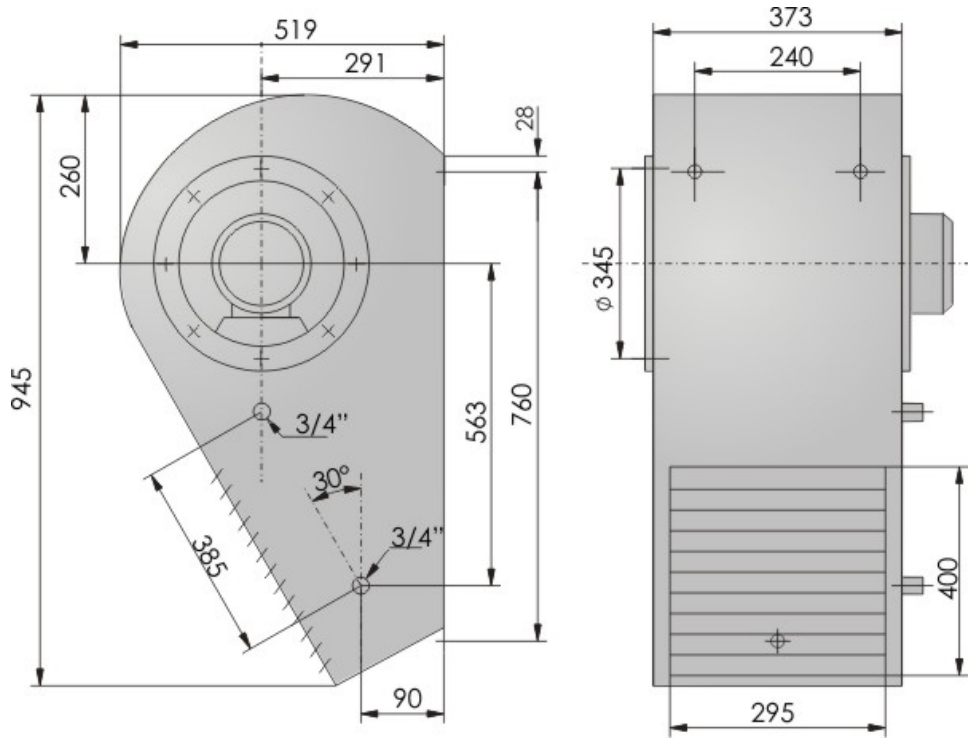

Parametry wentylatorów w aparatach		
Napięcie [V]	230	400
Moc silnika [kW]	0,25	0,25/0,37
Prąd [A]	0,9	0,9/1,2
Obroty [min-1]	900	900/1400

Moce cieplne aparatów z nagrzewnicami parowymi					
Ilość rzędów nagrzewnicy		III			
Obroty [obr/min]		900		1400	
Wydatek powietrza [m^3/h]		970		1580	
Moc cieplna [kW], temperatura powietrza wypływającego [°C]					
Ciśnienie pary [MPa]	**Temp. powietrza napływ. [°C]**	**kW**	**°C**	**kW**	**°C**
0,01	**-15**	19	51	26	40
	0	16	56	22	47
	15	13	62	18	53

JUWENT
ul. Lubelska 31, 08-500 Ryki
+48 81 883 56 00
info@juwent.com.pl

0,05	**-15**	19	55	27	43
	0	17	61	23	50
	15	14	66	19	57
0,1	**-15**	21	60	29	46
	0	18	65	25	53
	15	15	70	21	60
0,2	**-15**	24	74	34	57
	0	22	79	30	64
	15	19	84	26	71
0,4	**-15**	29	89	40	70
	0	26	93	36	77
	15	23	99	32	84
0,6	**-15**	32	99	43	78
	0	29	103	41	82
	15	26	108	36	92

Głośność pracy [dB(A)]		
Obroty [obr/min]	900	1400
Z odległości 1m	**59**	67
Z odległości 5m	**55**	63
Masa aparatu		
Masa [kg]	60	

ul. Lubelska 31, 08-500 Ryki
+48 81 883 56 00
info@juwent.com.pl