

Aparaty ogrzewczo-wentylacyjne dla warunków specjalnych UGW/D

Aparaty służą do ogrzewania lub ogrzewania i wentylacji hal przemysłowych, magazynów itp. Przeznaczone są do pracy w warunkach narażenia na czynniki toksyczne, silnie żrące oraz w warunkach narażenia na substancje cierne. Aparaty UGW/D przystosowane są do zawieszania na ścianach lub słupach konstrukcyjnych na wysokości umożliwiającej bezpośredni nawiew powietrza do strefy ogrzewanej. Wyposażenie aparatu w wentylator promieniowy umożliwia samodzielną pracę urządzenia lub z dołączonym dodatkowym wyposażeniem o oporach do 100Pa. Aparaty mogą pracować jako ogrzewcze na powietrzu obiegowym lub z dołączonym filtrem od strony ssącej wentylatora albo jako ogrzewczo-wentylacyjne z dołączoną skrzynką czerpną umożliwiającą czerpanie powietrza świeżego, obiegowego lub zmieszanego w dowolnym stosunku. Skrzynki czerpne mogą być dostarczane z filtrem lub bez filtra.

OPIS

Opis produktu

W skład aparatu wchodzą:

- obudowa;
- wysokosprawny wentylator promieniowy z silnikiem elektrycznym;
- nagrzewnica;
- kratka wylotowa.

Wszystkie nagrzewnice są wykonywane z rurek bimetalowych tzn. rura rdzeniowa stalowa i nawalcowane zewnątrz ożebrowanie aluminiowe. Aparaty mogą być dostarczane w wykonaniu prawym lub lewym tzn. w wykonaniu prawym patrzący na kratkę wylotową będzie miał wlot powietrza z prawej strony. (Zdjęcie przedstawia aparat w wykonaniu prawym).

Warunki pracy

Aparaty zasilane są wodą o temperaturze do 150/70°C i ciśnieniu do 1,6 MPa. Aparaty dostarczane są z silnikami trójfazowymi dwubiegowymi o obrotach ~900/1400 [obr/min] lub na życzenie zamawiającego z silnikami jednofazowymi o obrotach ~1400 [obr/min].

ul. Lubelska 31, 08-500 Ryki
+48 81 883 56 00
info@juwent.com.pl

UGWD-10-P-B-II

WYMIARY:

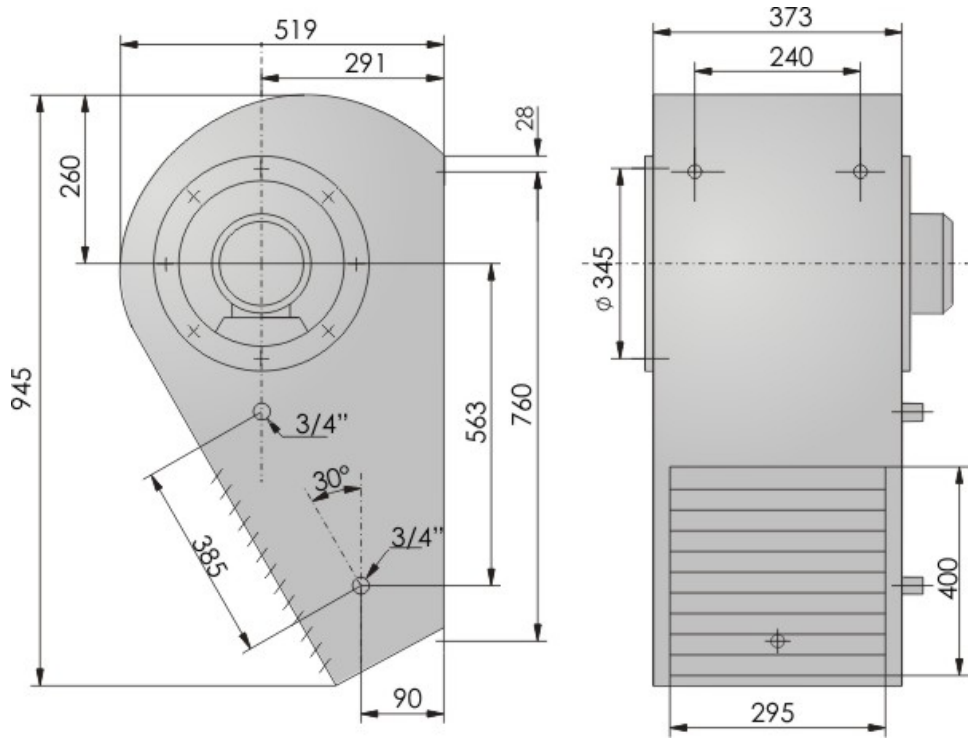

Parametry wentylatorów w aparatach		
Napięcie [V]	230	400
Moc silnika [kW]	0,25	0,27/0,37
Prąd [A]	0,9	0,9/1,2
Obroty [min-1]	900	900/1400

Moce cieplne aparatów z nagrzewnicami parowymi						
Ilość rzędów nagrzewnicy		II				
Obroty [obr/min]		900		1400		
Wydatek powietrza [m³/h]		970		1580		
Moc cieplna [kW], temperatura powietrza wypływającego [°C]						
Ciśnienie pary [MPa]	**Temp. powietrza napływ. [°C]**	**kW**	**°C**	**kW**	**°C**	
0,01	**-15**	15	31	20	22	
	0	13	39	17	32	
	15	11	48	14	41	

JUWENT
ul. Lubelska 31, 08-500 Ryki
+48 81 883 56 00
info@juwent.com.pl

0,05	**-15**	16	34	21	25
	0	14	43	18	34
	15	11	51	15	44
0,1	**-15**	18	37	23	26
	0	15	45	19	36
	15	12	53	16	45
0,2	**-15**	20	46	26	34
	0	18	54	23	53
	15	15	62	20	43
0,4	**-15**	23	57	31	43
	0	21	65	28	52
	15	18	72	25	62
0,6	**-15**	25	64	34	48
	0	23	70	32	58
	15	21	78	28	67

Głośność pracy [dB(A)]		
Obroty [obr/min]	900	1400
Z odległości 1m	**59**	67
Z odległości 5m	**55**	63
Masa aparatu		
Masa [kg]	59	

ul. Lubelska 31, 08-500 Ryki
+48 81 883 56 00
info@juwent.com.pl